TAKKU

CÓDIGO: 0151030A

FABRICANTE: Artemide

PROCEDENCIA: -

DESCRIPCIÓN:
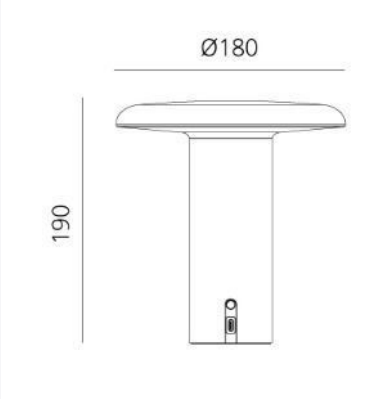
Lampara de mesa inalambrica , LED 2,5W, cuerpo construido en aluminio terminacion rojo anodizado. Incluye interruptor atenuable en 3 niveles, puerto USB-C de carga, bater?a recargable de hasta 20 horas de duracion.IP 20Medidas: ?180 x h 190 mmModelo: Takku (0151030A) ArtemideDise?ador: Foster + PartnersItalia